Պոլիմերավազային հոր

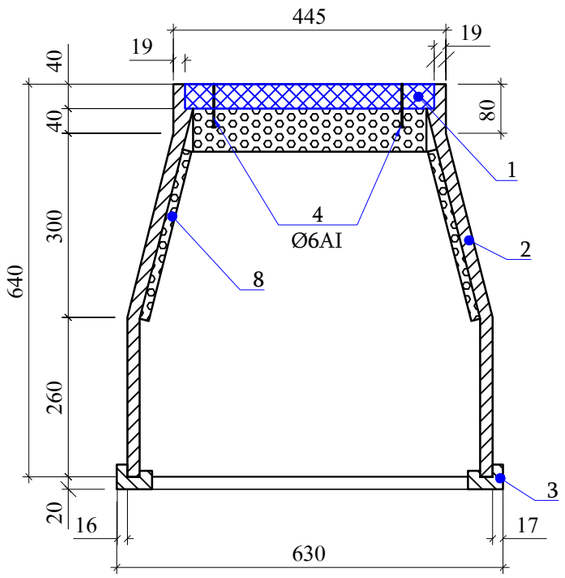

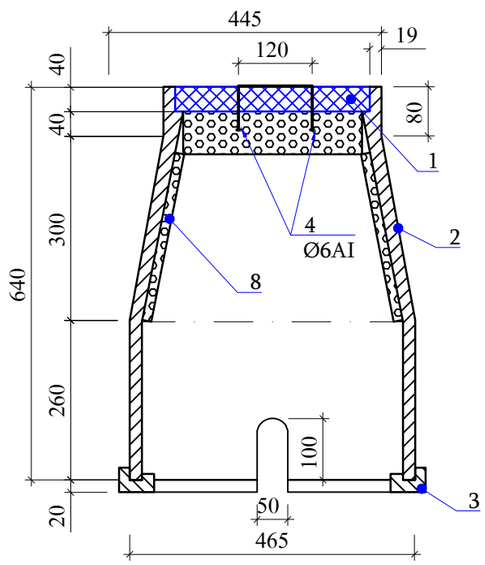

N	Ցուցանիշի անվանումը	Չափ. միավ.	Ցուցանիշի նշանակությունը
1	Ջրակլանում	%	0.2-0.5
2	Ծռման ամրություն	ՄՊա	2.5-3.0
3	Սեղմման ամրություն	ՄՊա	>25
4	Ջերմակայունություն	°C	>+50-+150
5	Բեռնակրողունակություն	տ	>12
6	Հումքը՝ պոլիմեր-ավազ		

ՄԱՍՆԱԳԻՐ

Հ/Հ	ԱՇԽԱՏԱՆՔՆԵՐԻ ԱՆՎԱՆՈՒՄ	Չափ. միավ.	Քանակը
1 2		3	4
(Ջրաչափական 1 հորում տեղադրվող ջերմամեկուսիչ տարր)			
7	415 / 270 / 555 Փրփրապլաստ h=15մմ, S=0.13մ2	հատ	2
8	290 / 270 / 395 Փրփրապլաստ h=15մմ, S=0.10մ2	հատ	2
9	290 / 380 Փրփրապլաստ h=70մմ, S=0.11մ2	հատ	1

Հատակագիծ
Մ 1:10

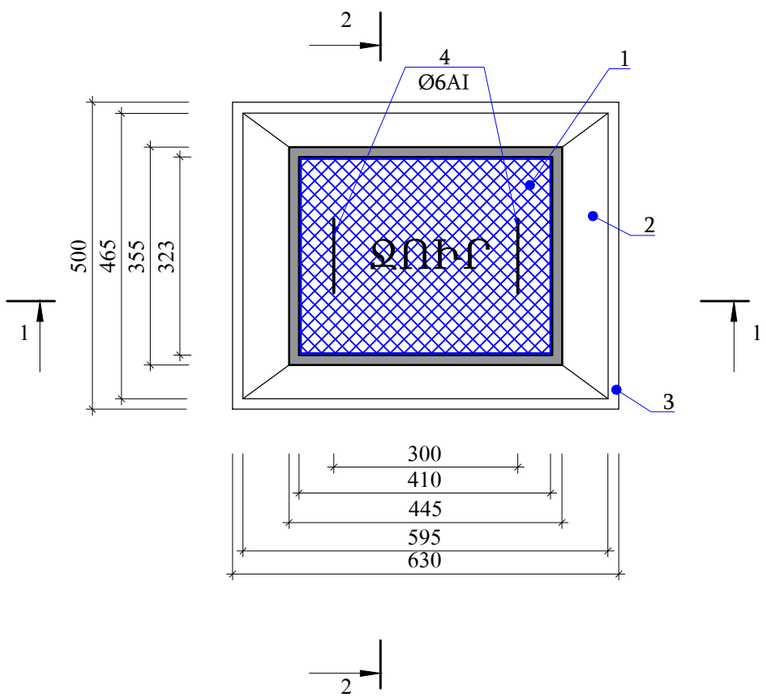

ԾԱՆՈԹՈՒԹՅՈՒՆ

1. Դիտահորը պետք է ունենա համապատասխանության սերտիֆիկատ՝ ԳՕՍՏ 30108-94 կամ համարժեք միջազգային ստանդարտներին համապատասխան:
2. Բեռնակրողունակությունը՝ >12տ-ից:
3. Կափարիչը՝ կապույտ գույնի, «ՋՈՒՐ» դաջվածքով, պողպատե երկու բռնակներով:
4. Հումքը՝ պոլիմեր-ավազային:

Պայմանական նշաններ

1. Կափարիչ
2. Պատ
3. Հիմքի շրջանակ
4. Պողպատե բռնակ

Փոփ	Քան.	Թերթ	Փաստ	Ստորագ.	ա/թ
ՆԳԻ		Գ.Մելիքսեթյան			
Նախագծող		Է.Հոդաբաշյան			
Ստուգեց		Գ.Մելիքսեթյան			

ԱՇԽԱՏԱՆՔԱՅԻՆ ՆԱԽԱԳԻԾ
Պայմանագիր N «ԱՄԽՀ-ԳՀԱՇՁԲ-22/01-4»

«Խոյ համայնքի Ծաղկալանջ բնակավայրի խմելու ջրի ցանցի հիմնանորոգում /վերակառուցում/ աշխատանքների նախագծանախահաշվային փաստաթղթերի մշակման խորհրդատվական աշխատանքներ և փորձաքննության անցկացում»

Տիպային կոնստրուկցիաներ

Բաժին III	Թերթ	Թերթեր
ՏԿ	6	7

Պոլիմերավազային հոր , մասնագիր

SHINMASTER LLC
CONSTRUCTION & DESIGN